vasca **Rodi**

www.lineaoceano.it

Grande dimensione interna per una grande sicurezza interiore

Un'altra perla della gamma Linea Oceano per chi desidera una vasca estremamente comoda e sicura.

CARATTERISTICHE TENICHE

vasca **Rodi**

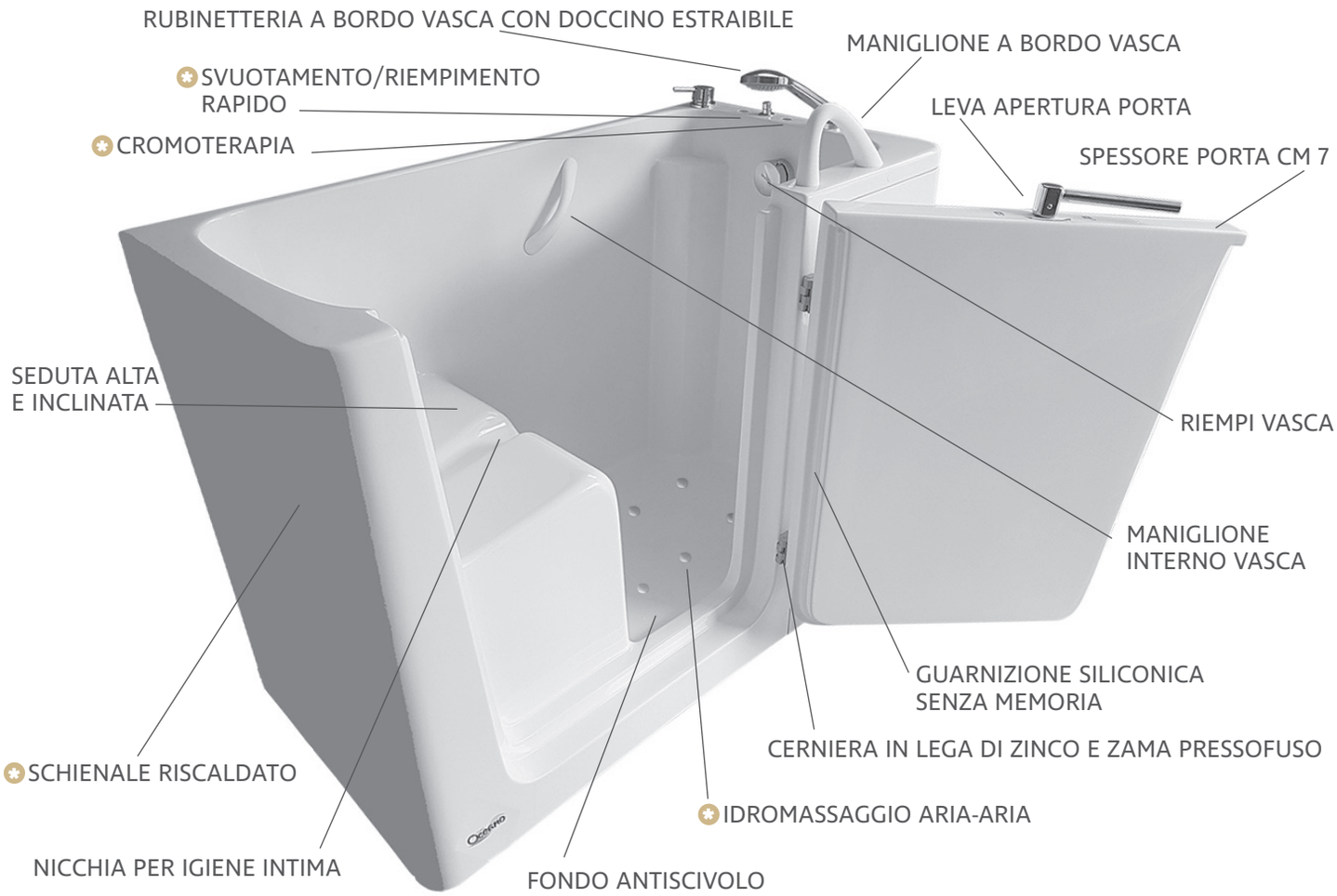

OPTIONAL

DESCRIZIONE

Le grandi dimensioni interne della vasca con sportello "Rodi" consentono di potersi rilassare in tutta comodità e sicurezza. La seduta interna a vista, ampia e alta ben 53 cm, è particolarmente indicata per le esigenze di persone con statura elevata, con particolari difficoltà motorie. La struttura di "Rodi", come quella di "Samoa" permette di entrare ed uscire dalla vasca molto facilmente (come da un'auto), inoltre consente movimenti agevoli, grazie alla sua lunghezza pari a 130 cm. Porta larga 74 cm , apribile esternamente a 180° gradi. Vasca con telaio portante in acciaio inox AISI 304, corredata da colonna di scarico con bocca di erogazione piletta e maniglia di azionamento dello scarico.
A richiesta rubinetteria a bordo vasca con miscelatore, meccanico o termostatico, più doccino estraibile cm 150.
Otto versioni: quattro ad angolo e quattro a parete.

DATI TECNICI

MATERIALE:	vetroresina stratificata a mano con finitura superficiale a lucido in gelcoat sanitario
DIMENSIONI:	cm 130 x 69 x 103
CAPACITÀ:	330 Litri (senza utente)
PESO:	76 Kg (senza accessori)
COLORE:	BIANCO

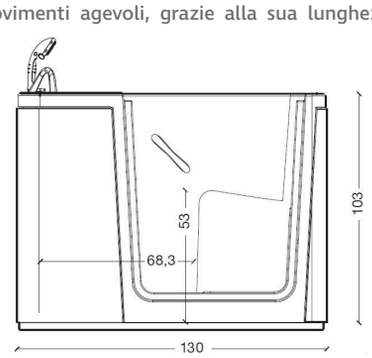

VISTA FRONTALE

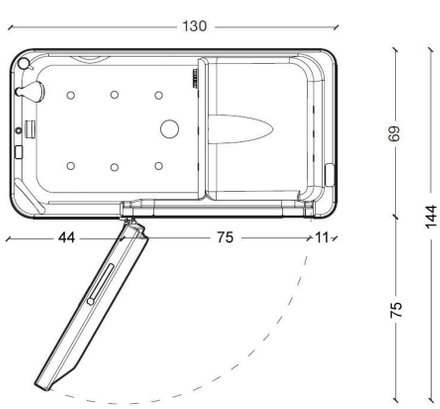

VISTA IN PIANTA

linea Oceano®
www.lineaoceano.it

Via delle Campiane, 6
20811 Cesano Maderno (MB)
Tel. 0362 556354 - Fax 0362 557577
info@lineaoceano.it www.lineaoceano.it

CE

PRODOTTO ITALIANO

Le immagini non sono vincolanti e possono subire modifiche senza preavviso.